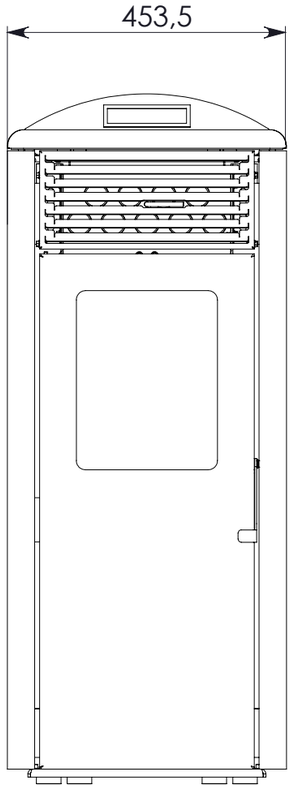

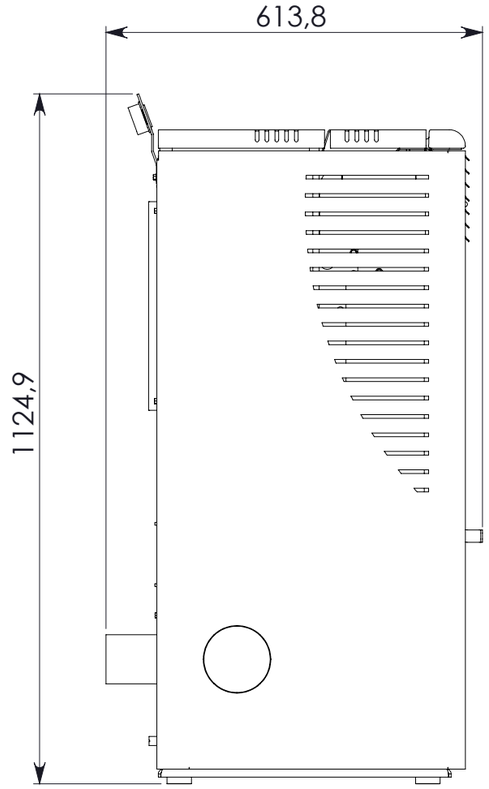

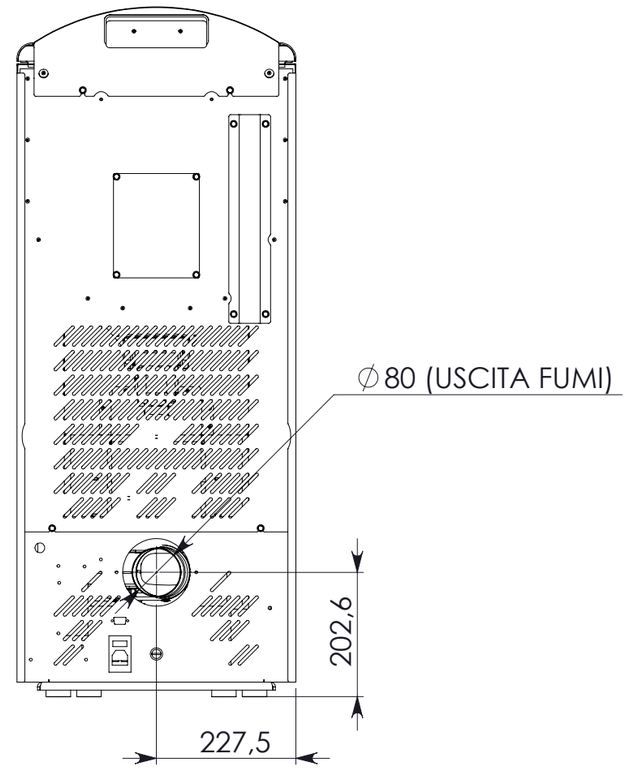

CODICE	DESCRIZIONE
101-00-001A-BLK	FUSION 10.2 - NERA
101-00-001A-BCO	FUSION 10.2 - BIANCA
101-00-001A-BDX	FUSION 10.2 - BORDEAUX

Mod.	DESCRIZIONE	Data	Dis.	Appr.

MODIFICHE

TOLLERANZE GENERALI PER QUOTE LINEARI, ANGOLARI, SMUSSI E RACCORDI, CLASSE FINE UNI EN 22768-1, DOVE NON INDICATE

MODIFICARE SOLO SU CAD
CAD DRAWNING HANDLING ON CAD SYSTEM ONLY

DENOMINAZIONE (DENOMINATION): ELLEDI FUSION 10.2

SCALA (SCALE): 1:10 | FORMATO (SCHEET): A3 | MATRICE

MATERIALE (MATERIAL)

TRATTAM. SUPERFICIALE

DIS. (DESIGNER): P.Belotti | CONTR. (CHECKED): -

DATA (DATE): **giovedì 31 gennaio 2013** | PESO Kg (WEIGHT): 120,423

ELLEDI la stufa amica — *Via Kupfer 25036 Palazzolo S/O - BRESCIA - ITALY*

N. DISEGNO (DRWG NR.): 101-00-001A | MOD.: -

Proprietà della Società ELLEDI. Senza autorizzazione scritta della stessa, il presente disegno non potrà essere comunque utilizzato per la costruzione dell' oggetto rappresentato ne venire comunicato a terzi o riprodotto. La Società' proprietaria tutela i propri diritti a rigore di legge.
All proprietary right reserved by Society ELLEDI. This drawing shall not be reproduced or in any way utilized for the manifacture of the component of unit herein illustrated and must not be released to other parties without written consent any infringement will be legally pursued.

Posizione modello 3D: X:\ECO-PROGETTI\00_STUFE\ARCHIVIO-VALIDI\MODELLI-SW-1\101 (FUSION 10.2)\PROTOTIPO\101-00-001A-WB\

Posizione file di disegno: X:\ECO-PROGETTI\00_STUFE\ARCHIVIO-VALIDI\MODELLI-SW-1\TAVOLE TECNICHE\101\

Ultimo salvataggio di: *pbelotti* - ***Data ultimo salvataggio:*** *lunedì 3 luglio 2017 14:28:39*