# Flower Rectangular

**ТЕХНИЧЕСКАЯ КАРТА - TECHNICKÁ DOKUMENTACE - TECHNICKÁ DOKUMENTÁCIA - KARTA TECHNICZNA - TEHNIČNI OPIS - TEHNIČKE KARAKTERISTIKE**

Угловая установка
Instalace do rohu
Inštalácia do rohu
Instalowanie w narożniku
Vgradnja v kot
Ugradnja u kutu

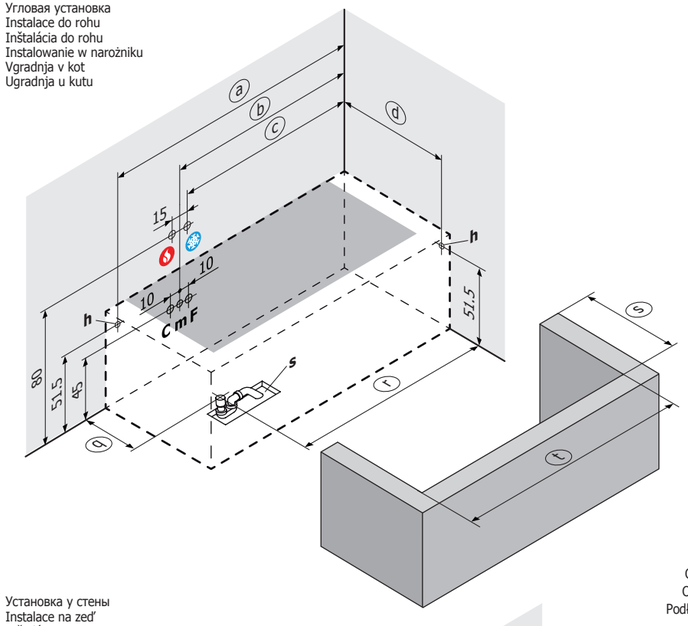


Кран горячей воды на стене
Teplá voda kohoutek na zdi
Teplá voda kohútik na stene
Kran ciepłej wody w ścianie
Vroča voda na stenski bateriji
Topla voda slavina iz zida

Кран холодной воды на стене
Studená voda kohoutek na zdi
Studená voda kohútik na stene
Kran zimnej wody w ścianie
Hladna voda na stenski bateriji
Hladna voda slavina iz zida

**C**

Кран горячей воды на борту ванной
Kohoutek teplé vody na hraně vany
Kohútik teplej vody na hrane vane
Kran ciepłej wody na brzegu wanny
Dovajanje vroč vode nad kadjo
Dovajanje vroč vode nad kadjo

**F**

Кран холодной воды на борту ванной
Kohoutek studené vody na hraně vany
Kohútik studenej vody na hrane vane
Kran zimnej wody na brzegu wanny
Dovajanje mrzle vode nad kadjo
Dovod hladne vode iznad ruba kade

**m**

Подключение смешанной воды для подачи воды
Odběr namíchané vody pro přívod vody
Odber namiešanej vody pre prívod vody
Podłączenie wymieszanej wody do wylewki
Priključek mešalne baterije za pipo
Dovod mlake vode za slavinu

**h**

Отверстие для крепёжной скобы
Otvor pro dílce k přichycení na zdi
Otvor pre dielce na prichytenie na stenu
Otwór dla śruby z ostrogą służącej do mocowania
Luknja za zanko za pritrjevanje
Rupa za vijak za pričvršćivanje

**s**

Полезная площадь для слива
Prostor nezbytný k odvádění
Priestor, nevyhnutný na odvádzanie
Obszar użyteczny do spustu
Potrebni prostor za raztovarjanje
Mjesto pogodno za ispust

Установка у стены
Instalace na zeď
Inštalácia na stenu
Instalowanie przy ścianie
Vgradnja na steno
Ugradnja uz zid

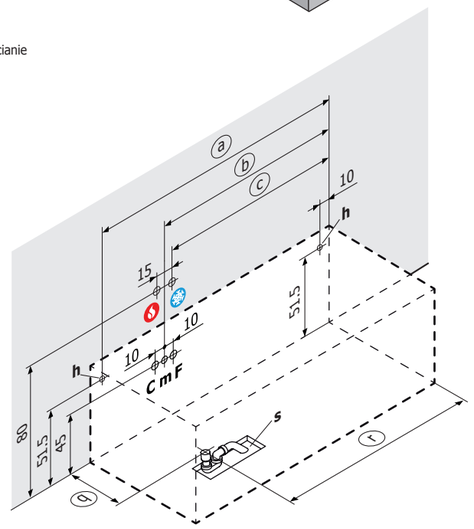


| Flower | ⓐ | ⓑ | ⓒ | ⓓ | ⓠ | ⓡ | ⓢ | ⓣ |
|---|---|---|---|---|---|---|---|---|
| **105x70** | 95 | 70 | 63 | 60 | 35 | 77 | 67 | 102 |
| **120x70** | 110 | 80 | 73 | 60 | 35 | 92 | 67 | 117 |
| **130x70** | 120 | 90 | 83 | 60 | 35 | 102 | 67 | 127 |
| **140x70** | 130 | 100 | 93 | 60 | 35 | 112 | 67 | 137 |
| **160x70** | 150 | 120 | 113 | 60 | 35 | 132 | 67 | 157 |
| **170x70** | 160 | 130 | 123 | 60 | 35 | 142 | 67 | 167 |

Все размеры выражены в см. Допуски на размер ± 5 мм.
Veškeré míry jsou vyjádřené v cm. Tolerance rozměrů ± 5 mm.
Všetky miery sú vyjadrené v cm. Tolerancie rozmerov ± 5 mm.
Wszystkie wymiary wyrażone są w cm. Tolerancje wymiarowe ± 5 mm.
Vse mere so izražene v cm. Odstopanja od mer ± 5 mm.
Sve su dimenzije izražene u cm. Moguće odstupanje ± 5 mm.


Компания - изготовитель не предоставляет гарантий при ошибочном или несоответствующем использовании поставляемой продукции, а поэтому не несёт ответственность в данном отношении, и с неё не может быть вос требована как а я либо компенсация . Кроме того, она сохраняет за собой право вносить в собственную продукцию изменения, которые сочтёт необходимыми, без предварительного предупреждения, не сказываясь на основных характеристиках.
Výrobce neposkytuje záruku v případě chybného nebo nevhodného používání dodaných výrobků; v takovýchto případech odmítá jakoukoliv odpovědnost a poskytnutí náhrady či odškodnění.Výrobce si dále vyhrazuje právo provést veškeré potřebné změny vlastních výrobků, které nijak neovlivní jejich základní charakteristiku, bez nutnosti preventivního upozornění.
Výrobca neposkytuje záruku v prípade chybného alebo nevhodného používania dodaných výrobkov; v takýchto prípadoch odmieta akúkoľvek zodpovednosť a poskynutie náhrady alebo odškodnenia. Výrobca si okrem toho vyhradzuje právo vykonať akékoľvek potrebné zmeny na vlastných výrobkoch bez potreby predchádzajúceho upozornenia, ktoré žiadnym spôsobom neovplyvnia ich základnú charakteristiku.
Producent nie odpowiada za nieodpowiednie bądź nieprawidłowe zastosowanie produktów i nie ponosi żadnej odpowiedzialności za jego skutki, a równocześnie nie można od niego żądać z tego tytułu żadnego rodzaju odszkodowania. Oświadcza ponadto, że posiada prawo wprowadzenia do własnych produktów zmian, które uzna za stosowne bez konieczności informowania o tychże zmianach.
Garancija ne zajema nepravilne ali neustrezne uporabe izdelkov; proizvajalec torej v takem primeru ne prevzema nobene odgovornosti, uporabnik pa ni upravicen do nobene odskodnine. Poleg tega uveljavlja pravico do vnosa sprememb svojih izdelkov brez predhodnega obvestila, če bo menil, da so le-te ustrezne, ne da bi se s tem spreminjale osnovne karakteristike izdelka.
Proizvođač ne daje jamstvo pri pogrešnoj ili nepravilnoj upotrebi isporučenih proizvoda te se istom neće moći pripisati odgovornost, a niti od njega zahtijevati naknada štete. Isto tako izjavljuje da ima pravo, bez umanjivanja bitnih karakteristika i bez prethodne najave, izvršiti izmjene na proizvodima koje bude smatrao potrebnim.


Cod. TT0293372.00

# Flower Rectangular

**SCHEDA TECNICA - TECHNICAL INFORMATION - FICHE TECHNIQUE - TECHNISCHES DATENBLATT - FICHA TÉCNICA - TECHNISCHE GEGEVENS - ΤΕΧΙΚΟ ΔΕΛΤΙΟ**

Versione pannellata
Panelled version
Version à panneaux
Version mit Paneel
Versión con paneles
Τύπος με πόδιές

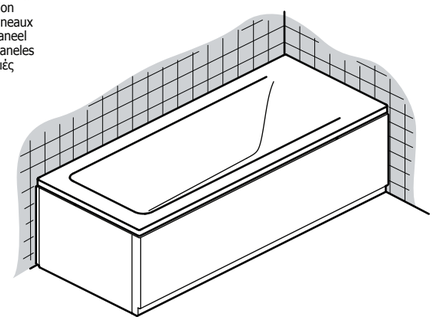

Versione incasso
Recessed version
Version à encastrement
Einbauversion
Versión de encastre
Χωνευτός τύπος

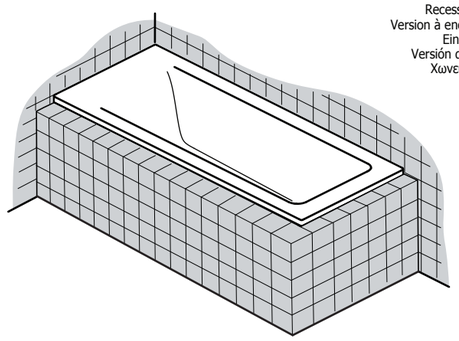

| CARATTERISTICHE - CHARACTERISTICS<br>TECHNISCHE DATEN - CARACTERISTIQUES<br>CARACTERÍSTICAS - AFMETINGEN - ΧΑΡΑΚΤΗΡΙΣΤΙΚΑ | | | | | | | | INCASSO - RECESSED<br>ENCASREMENT - EINBAU<br>ENCASTRE - ΧΩΝΕΥΤΑ | | | | | | TELAIO - FRAME<br>CHÂSSIS - RAHMEN<br>BASTIDOR - ΣΚΕΛΕΤΟΣ | |
|---|---|---|---|---|---|---|---|---|---|---|---|---|---|---|---|
| | | | | | | | | **105 x 70** | **120 x 70** | **130 x 70** | **140 x 70** | **160 x 70** | **170 x 70** | **160 x 70** | **170 x 70** |
| Peso netto | Net weight | Poids net | Nettogewicht | Peso neto | Nettogewicht | Καθαρό βάρος | Kg. | 11 | 13 | 14 | 15 | 17 | 18 | 17 | 18 |
| Contenuto acqua | Water capacity | Volume d'eau | Wasserinhalt | Capacidad agua | Waterinhoud | Χωρητικότητα νερού | lt. | 113 | 136 | 153 | 189 | 213 | 230 | 213 | 230 |

| Flower | A | B | C | D | E | E | E` | F | G | H | L | N | O |
|---|---|---|---|---|---|---|---|---|---|---|---|---|---|
| **105x70** | 105 | 70 | 60 | 56 | 8 | 8 | 11 | 40,5 | 8 | | 44 | 53 | 23 |
| **120x70** | 120 | 70 | 60 | 56 | 8 | 8 | 11 | 40,5 | 8 | | 44 | 64 | 23 |
| **130x70** | 130 | 70 | 60 | 56 | 8 | 8 | 11 | 40,5 | 8 | | 44 | 76 | 23 |
| **140x70** | 140 | 70 | 60 | 56 | 8 | 8 | 11 | 40,5 | 8 | 82 | 44 | | |
| **160x70** | 160 | 70 | 60 | 56 | 8 | 8 | 11 | 40,5 | 8 | 100 | 44 | | |
| **170x70** | 170 | 70 | 60 | 56 | 8 | 8 | 11 | 40,5 | 8 | 110 | 44 | | |

**FLOWER 140X70 / 160X70 / 170X70**

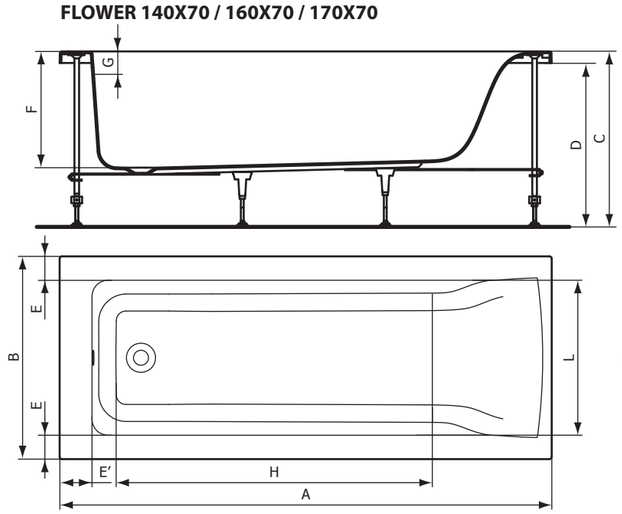


**FLOWER 105X70 / 120X70 / 130X70**

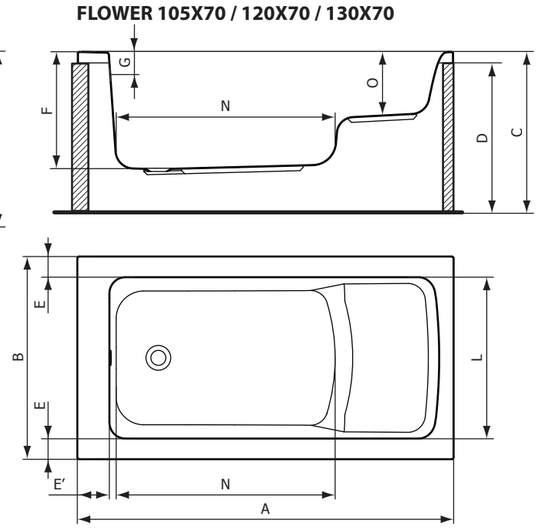


L'installazione deve essere esequita esclusivamente da personale qualificato.
L'installation ne doit être exécutée que par du personnel qualifié.
La instalación debe ser realizada únicamente por personal cualificado.
Η τοποθέτηση πρέπει να πραγματοποιηθεί αποκλειστικά και μόνο από εκπαιδευμένους τεχνικούς.

The appliance must be installed by qualified personnel.
Die Installation darf nur von Fachpersonal vorgenommen werden.
De installatie dient uitgevoerd te worden door vakbekwaam personeel.

# Flower Rectangular

**SCHEDA TECNICA - TECHNICAL INFORMATION - FICHE TECHNIQUE - TECHNISCHES DATENBLATT - FICHA TÉCNICA - TECHNISCHE GEGEVENS - ΤΕΧΝΙΚΟ ΔΕΛΤΙΟ**

Installazione ad angolo
Corner Installation
Installation d'angle
Eckinstallation
Instalación en rincón
Γωνιακή τοποθέτηση

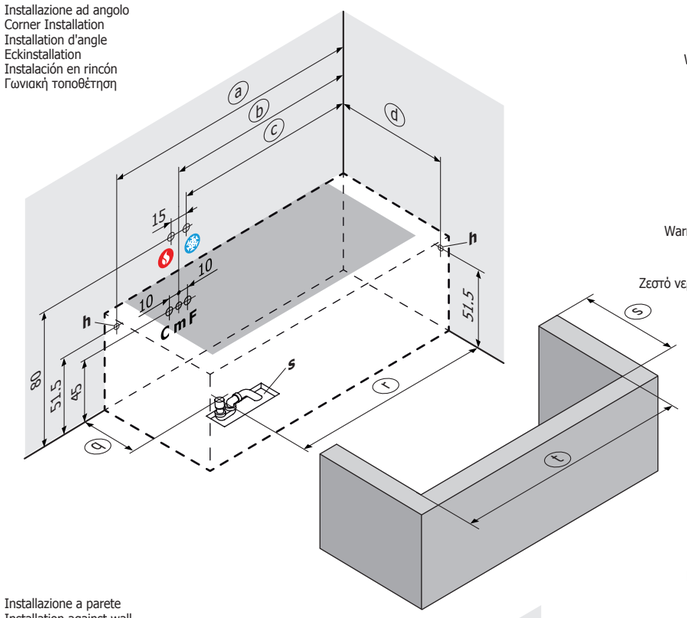


Acqua calda rubinetto a muro
Wall-mounted hot water tap
Eau chaude robinet mural
Warmwasser Wasserhahn an der Wand
Agua caliente grifo de pared
Warm water muurkraan
Ζεστό νερό επίτοιχης μπαταρίας

Acqua fredda rubinetto a muro
Wall-mounted cold water tap
Eau froide robinet mural
Kaltwasser Wasserhahn an der Wand
Agua fría grifo pared
Koud water muurkraan
Κρύο νερό επίτοιχης μπαταρίας

**C**

Acqua calda rubinetto bordo vasca
Tubside hot water tap
Eau chaude robinet bord baignoire
Warmwasser Wasserhahn am Wannenrand
Agua caliente grifo borde bañera
Warmwaterkraan op badrand
Ζεστό νερό μπαταρίας στο χείλος της μπανιέρας

**F**

Acqua fredda rubinetto bordo vasca
Tubside cold water tap
Eau froide robinet bord baignoire
Kaltwasser Wasserhahn am Wannenrand
Agua fría grifo borde bañera
Koudwaterkraan op badrand
Κρύο νερό μπαταρίας στο χείλος της μπανιέρας

**m**

Presa acqua miscelata per erogatore
Mixed water outlet for tub tap
Prise d'eau mélangée pour distributeur
Mischwasseranschluss für Wasserelauf
Toma agua mezclada para distribuidor
Aansluiting gemengd water voor vulkraan
Λήψη αναμιγμένου νερού για στόμιο ροής

**h**

Foro per zanca di fissaggio
Hole for anchor bracket
Trou pour agrafe de fixation
Bohrung für Befestigungsklammer
Agujero para zanca de fijación
Opening voor muuranker
Οπή για έλασμα στερέωσης

**s**

Area utile per lo scarico
Clear area for drain
Zone utile pour l'évacuation
Freier Raum für den Ablauf
Área útil de desagüe
Bruikbaar gebied voor de afvoer
Περιοχή για την εκκένωση

Installazione a parete
Installation against wall
Installation murale
Wandinstallation
Instalación contra pared
Επίτοιχη τοποθέτηση

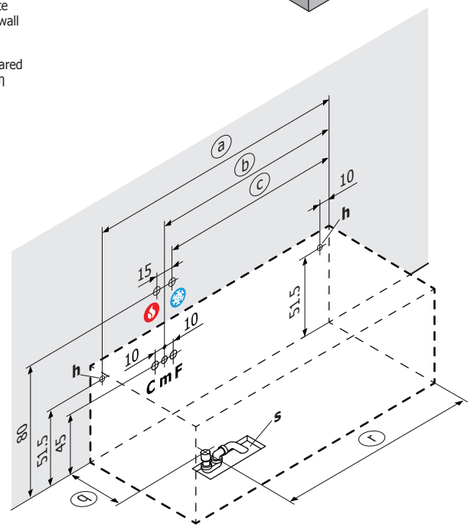


| Flower | ⓐ | ⓑ | ⓒ | ⓓ | ⓠ | ⓡ | ⓢ | ⓣ |
|---|---|---|---|---|---|---|---|---|
| **105x70** | 95 | 70 | 63 | 60 | 35 | 77 | 67 | 102 |
| **120x70** | 110 | 80 | 73 | 60 | 35 | 92 | 67 | 117 |
| **130x70** | 120 | 90 | 83 | 60 | 35 | 102 | 67 | 127 |
| **140x70** | 130 | 100 | 93 | 60 | 35 | 112 | 67 | 137 |
| **160x70** | 150 | 120 | 113 | 60 | 35 | 132 | 67 | 157 |
| **170x70** | 160 | 130 | 123 | 60 | 35 | 142 | 67 | 167 |

Tutte le dimensioni sono espresse in cm. Tolleranze dimensionali ± 5 mm.
All measurements are in cm. Dimensional tolerances ± 5 mm.
Toutes les dimensions sont exprimées en cm. Tolérances dimensionnelles ± 5 mm.
Alle Abmessungen sind in cm angegeben. Maßtoleranzen ± 5 mm.
Todas las medidas se expresan en cm. Tolerancia dimensional ± 5 mm.
Alle afmetingen zijn in cm. aangegeven. Dimensionale tolerantie ±5 mm.
Όλες οι διαστάσεις εκφράζονται σε εκατοστά (cm). Επιτρεπόμενες ανοχές: ± 5 mm.


La casa costruttrice non dà garanzie per l'impiego errato o inadatto dei prodotti forniti e pertanto nessuna responsabilità potrà essere attribuita a titolo e nessun indennizzo potrà essere richiesto. Dichiara inoltre il diritto di apportare ai propri prodotti le modifiche che riterrà opportune senza obbligo di preavviso,senza pregiudicarne le caratteristiche essenziali.
The manufacturer provides no guarantee for improper or unsuitable use of the products supplied and therefore declines all responsibility and liability. The manufacturer has the right to make any changes deemed necessary to the product, without compromising its basic characteristics, without prior notice.
Le fabricant ne fournit aucune garantie en cas d'utilisation erronée ou inadéquate des produits fournis. Aucune responsabilité ne pourra donc être attribuée à ce sujet et aucune indemnité ne pourra être requise. Il se réserve en outre le droit d'apporter à ses propres produits les modifications qu'il considèrera opportunes sans obligation de préavis et sans en préjuger les caractéristiques essentielles.
Im Falle eines falschen oder unsachgemäßen Einsatzes der gelieferten Ware gewährt der Hersteller keine Garantie, er übernimmt diesbezüglich keine Haftung und ein Anspruch auf Schadensersatz wird abgelehnt. Zu dem behält sich der Hersteller vor, an den eigenen Produkten für notwendig befundene Änderungen ohne Vorabhinweis vorzunehmen ohne dabei die grundlegenden Merkmale zu verändern.
El fabricante no da garantías en caso de uso incorrecto o inadecuado de los productos suministrados, por lo que no se le podrá atribuir responsabilidad alguna al respecto ni solicitar indemnizaciones.
Declara asimismo el derecho de aportar a sus productos las modificaciones que considere oportunas sin previo aviso, sin perjudicar sus características esenciales.
De fabrikant geeft geen garantie bij een verkeerd of ongeschikt gebruik van de geleverde producten. Hij wijst elke vorm van aansprakelijkheid en vragen voor schadevergoeding hiervoor af. De fabrikant behoudt zich bovendien het recht voor om alle wijzigingen aan zijn producten aan te brengen die hij voor noodzakelijk houdt, zonder de plicht dit vooraf te melden en zonder de fundamentele kenmerken ervan te schaden.
Ο κατασκευαστής δεν εγγυάται για την εσφαλμένη ή ανάρμοστη χρήση των προμηθευόμενων προϊόντων και συνεπώς ουδεμία ευθύνη φέρει και δεν μπορεί να απαιτηθεί ουδεμία αποζημίωση. Δηλώνει επίσης ότι διατηρεί το δικαίωμα να επιφέρει τις μετατροπές που θα κρίνει απαραίτητες στα προϊόντα του χωρίς την υποχρέωση προειδοποίησης, χωρίς να έχουν επίπτωση στα βασικά τους χαρακτηριστικά.


Cod. TT0293372.00

# Flower Rectangular

**ТЕХНИЧЕСКАЯ КАРТА - TECHNICKÁ DOKUMENTACE - TECHNICKÁ DOKUMENTÁCIA - KARTA TECHNICZNA - TEHNIČNI OPIS - TEHNIČKE KARAKTERISTIKE**

Модель с облицовкой
Panelová verze
Panelová verzia
Wersja opanelowana
Verzija s paneli
Izvedba sa panelima

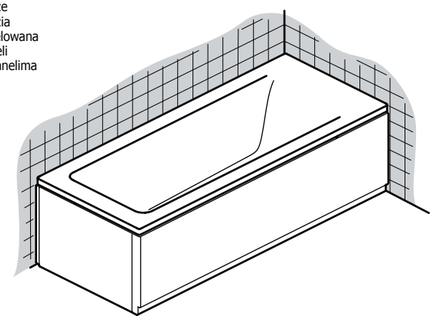

Встроенная модель
Vestavná verze
Zabudovaná verzia
Wersja do zabudowy
Vgradna verzija
Ugradbena izvedba

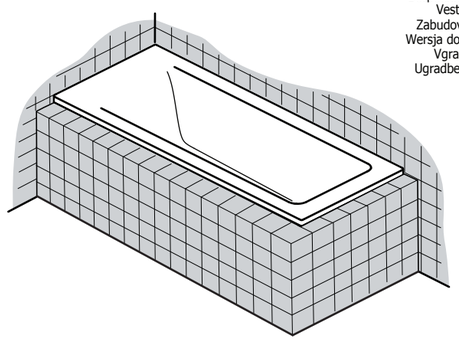

| CARATTERISTICHE - CHARACTERISTICS<br>TECHNISCHE DATEN - CARACTERISTIQUES<br>CARACTERÍSTICAS - AFMETINGEN - ΧΑΡΑΚΤΗΡΙΣΤΙΚΑ | | | | | | | | INCASSO - RECESSED<br>ENCASREMENT - EINBAU<br>ENCASTRE - ΧΩΝΕΥΤΑ | | | | | | TELAIO - FRAME<br>CHÂSSIS - RAHMEN<br>BASTIDOR - ΣΚΕΛΕΤΟΣ | |
|---|---|---|---|---|---|---|---|---|---|---|---|---|---|---|---|
| | | | | | | | | **105 x 70** | **120 x 70** | **130 x 70** | **140 x 70** | **160 x 70** | **170 x 70** | **160 x 70** | **170 x 70** |
| Peso netto | Net weight | Poids net | Nettogewicht | Peso neto | Nettogewicht | Καθαρό βάρος | Kg. | 11 | 13 | 14 | 15 | 17 | 18 | 17 | 18 |
| Contenuto acqua | Water capacity | Volume d'eau | Wasserinhalt | Capacidad agua | Waterinhoud | Χωρητικότητα νερού | lt. | 113 | 136 | 153 | 189 | 213 | 230 | 213 | 230 |

| Flower | A | B | C | D | E | E | E` | F | G | H | L | N | O |
|---|---|---|---|---|---|---|---|---|---|---|---|---|---|
| **105x70** | 105 | 70 | 60 | 56 | 8 | 8 | 11 | 40,5 | 8 | | 44 | 53 | 23 |
| **120x70** | 120 | 70 | 60 | 56 | 8 | 8 | 11 | 40,5 | 8 | | 44 | 64 | 23 |
| **130x70** | 130 | 70 | 60 | 56 | 8 | 8 | 11 | 40,5 | 8 | | 44 | 76 | 23 |
| **140x70** | 140 | 70 | 60 | 56 | 8 | 8 | 11 | 40,5 | 8 | 82 | 44 | | |
| **160x70** | 160 | 70 | 60 | 56 | 8 | 8 | 11 | 40,5 | 8 | 100 | 44 | | |
| **170x70** | 170 | 70 | 60 | 56 | 8 | 8 | 11 | 40,5 | 8 | 110 | 44 | | |

**FLOWER 140X70 / 160X70 / 170X70**

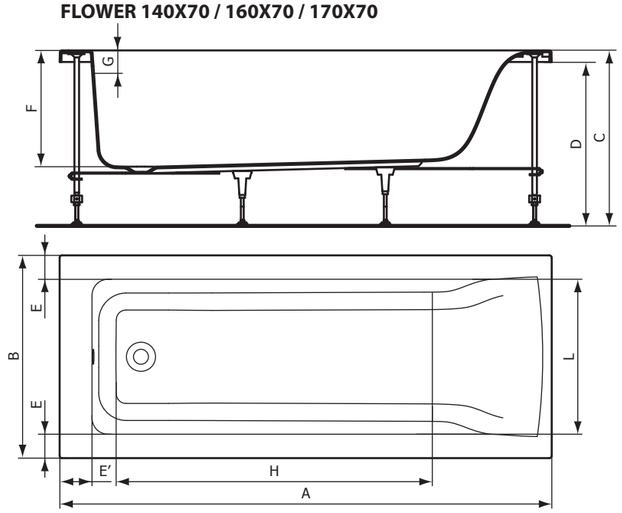


**FLOWER 105X70 / 120X70 / 130X70**

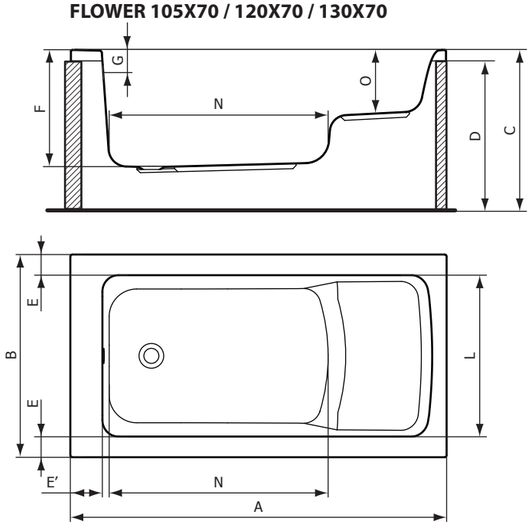


Установка должна осуществляться исключительно квалифицированным персоналом.
Inštaláciu smie vykonávať výlučne kvalifikovaná osoba.
Instalacijo lahko opravi izključno strokovno usposobljeno osebje.

Instalaci smí provádět výhradně kvalifikovaná osoba.
Instalowanie musi zostać wykonane wyłącznie przez personel wykwalifikowany.
Instaliranje mora izvršiti isključivo kvalificirano osoblje.